TECHNISCHE DATEN PNEUMATISCHE VIBRATOREN

Kugel Vibratoren typ K36

ACBMV B. CASADIO VIBRATION
Z.I. Mi-Plaine
51 Rue Ampère
B.P. 31
69682 CHASSIEU CEDEX (FRANCE)
Tel.: 00334 78 90 87 87 / Fax.: 00334 78 90 87 88
Email: vibrateur@orange.fr
Internet: acbmv.com

Bezeichnung:
Kugel-Vibratoren, einfach und gut. Breites Sortiment für viele Anwendungen

MECHANISCHE EIGENSCHAFTEN

	2 Bars/29 PSI	4 Bars/58 PSI	6 Bars/87 PSI
Frequenz (RPM)	7300	9000	10000
Kraft (N)	2060	3150	4050
Kraft (LBS)	463,96	709,46	912,16
Luftverbrauch (l/min)	260	475	675
Luftverbrauch (CF)	9,29	16,96	24,11

Einsatzbereich:
- Bunkerentleerung
- Siebfilter
- Vibrationstische
- Anhaft-Verhinderung in Rohrleitungen und Silos
- Bewegen von Gütern

Konstruktion:
- Vibration durch Kugel, die durch eingesetzte, gehärtete Stahlführungen geführt wird.
- Beidseitig Nylonplatten zur Stützung der Kugel und als Schutz vor Staub und Wasser.
- Gehäuse mit 4 Befestigungs-Löchern, je nach Anwendung.

Eigenschaften:
- Leistungsfähig
- Nennfrequenz 7300 - 10000 min-1
- Fliehkraft 2060 - 4050 N
- Stufenlos regelbar (Druckluft)
- Einsetzbar bis 100°C
- 150°C auf Anfrage

Design:
1 Gehäuse aus fliessgepresster Aluminium-Legierung
2 Gehärtete Führungen aus Stahl
3 Nylon-Endplatten
4 Gehärtete Kugel
5 Luftzufuhr
6 Luftauslass
7 Basis-Montagelöcher
8 Seitliche Montagelöcher

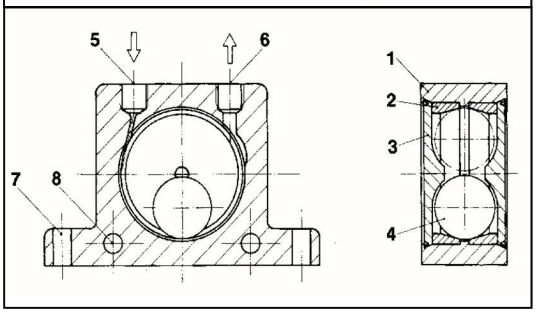

ABMESSUNGEN

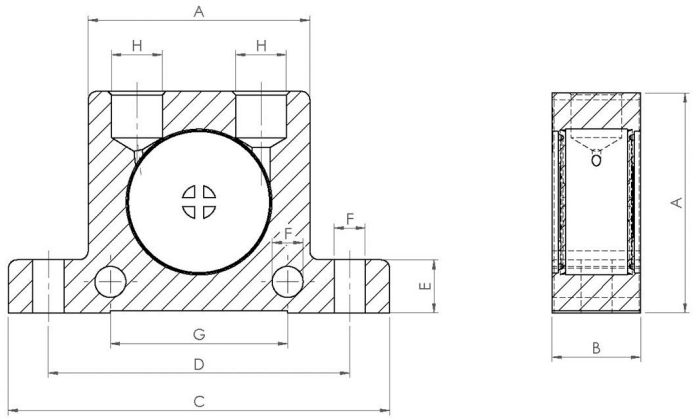

	mm	inch
A	100	3,94
B	50	1,97
C	160	6,30
D	130	5,12
E	20	0,79
F	11	0,43
G	80	80
H	G 3/8”	G 3/8”

	kg	LBS
Gewicht Vibrator	1,34	2,978

Diese Daten und Strichzeichnungen von diesem technischen Datenblatt sind das Eigentum der ACBMV. Nicht vervielfältigen oder zu kopieren, ohne Genehmigung. Diese Daten und Strichzeichnungen sollen Maße abbilden und stellen nicht notwendigerweise die Maschine außen. Die hier enthaltenen Informationen können ohne vorherige Ankündigung geändert werden.