TECHNISCHE DATEN PNEUMATISCHE VIBRATOREN

Rollen Vibratorentyp R80

ACBMV B. CASADIO VIBRATION
Z.I. Mi-Plaine
51 Rue Ampère
B.P. 31
69682 CHASSIEU CEDEX (FRANCE)
Tel.: 00334 78 90 87 87 / Fax.: 00334 78 90 87 88
Email: vibrateur@orange.fr
Internet: acbmv.com

Bezeichnung:
Einfach aufgebaute Hochfrequenz-Rollen-Vibratoren, breites Sortiment für viele Anwendungen

MECHANISCHE EIGENSCHAFTEN

	2 Bars/29 PSI	4 Bars/58 PSI	6 Bars/87 PSI
Frequenz (RPM)	15500	18500	19000
Kraft (N)	3000	6090	7450
Kraft (LBS)	675,68	1371,62	1677,93
Luftverbrauch (l/min)	290	430	570
Luftverbrauch (CF)	10,36	15,36	20,36

Einsatzbereich:
- Leeren von Trichteranlagen
- Siebfilter
- Fördern von Kleinpartikeln
- Anhaft-Verhinderung in Rohrleitungen und Silos
- Transport von feinen Pulvern
- Verdichten von Kunststoff und Beton in Mulden

Konstruktion:
- Vibration durch rotierende Präzisions-Stahlrolle.
- Stossunempfindliche Kunststoff-Endplatten.
- Gehäuse mit 4 Befestigungs-Löchern, je nach Anwendung.

Eigenschaften:
- Grosse Durchzugskraft
- Nennfrequenz 15500 - 19000 min-1
- Fliehkraft 3000 - 7450 N
- Stufenlos regelbar (Druckluft)
- Einsetzbar bis 150°C
- Widerstandsfähig gegen extreme Umweltbedingungen

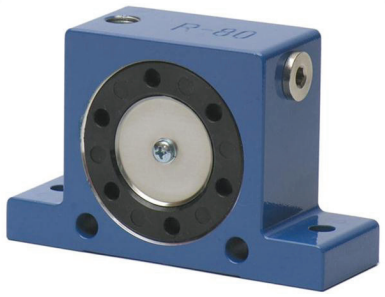

Design:
1 Gehäuse aus fliessgepresster Aluminium-Legierung
2 Gegossene Eisenleiste
3 Stahlrolle
4 Kunststoff-Endplatten
5 Vertikale Luftzufuhr
6 Horizontale Luftzufuhr
7 Luftkanal
8 Luftzufuhrdüsen
9 Auslassöffnungen
10 Auslass-Diffusor
11 Schalldämpfer-Platte
12 Basis-Montagelöcher

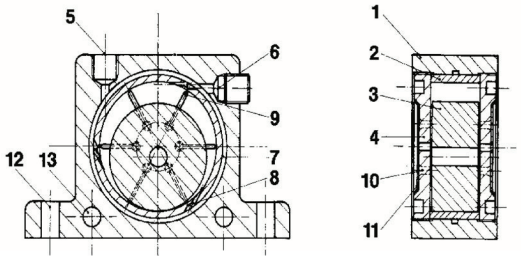

ABMESSUNGEN

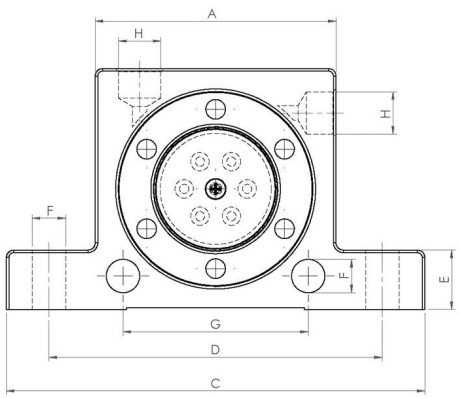

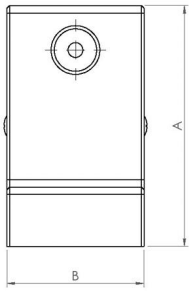

	mm	inch
A	80	3,15
B	43	1,69
C	128	5,04
D	104	4,10
E	16	0,63
F	9	0,35
G	60	60
H	G 1/4”	G 1/4”

	kg	LBS
Gewicht Vibrator	0,95	2,111

Diese Daten und Strichzeichnungen von diesem technischen Datenblatt sind das Eigentum der ACBMV. Nicht vervielfältigen oder zu kopieren, ohne Genehmigung. Diese Daten und Strichzeichnungen sollen Maße abbilden und stellen nicht notwendigerweise die Maschine außen. Die hier enthaltenen Informationen können ohne vorherige Ankündigung geändert werden.