TECHNISCHES DATENBLATT ELEKTRISCHE UNWUCHTMOTOREN

UNWUCHTMOTOREN TYP: MTF 3/500-S02 230/400 VOLTS Dreiphasen 50 Hz

ACBMV B. CASADIO VIBRATION
Z.I. Mi-Plaine
51 Rue Ampère
B.P. 31
69682 CHASSIEU CEDEX (FRANCE)
Tel.: 04 78 90 87 87 / Fax.: 04 78 90 87 88
Email: vibrateur@orange.fr
Internet: acbmv.com

2 POLIG - 3000 RPM
REF.: 600378A
BAUGR: 20

ATEX II 2D tD A21 IP 66 ZONE 21-22
Staub T°=120°C

Zertifizierungen:

MECHANISCHE UND ELEKTRISCHE EIGENSCHAFTEN

Un-wuchtscheiben (%)	Fliehkraft Un-wuchtscheiben top/senken	Statisches moment senken	Fliehkraft Un-wuchtscheiben top/senken (kN)	Statisches moment top (kgmm)	Geschätzte Lebensdauer der Lager (Stunden)
100	251/163	16,2	2,46/1,60	25	8500
90	225,9/146,7	14,58	2,21/1,44	22,50	11660
80	200,8/130,4	12,96	1,97/1,28	20,00	16602
70	175,7/114,1	11,34	1,72/1,12	17,50	24781
60	150,6/97,8	9,72	1,48/0,96	15,00	39352
50	125,5/81,5	8,10	1,23/0,80	12,50	68000
40	100,4/65,2	6,48	0,98/0,64	10,00	>100000
30	75,3/48,9	4,86	0,74/0,48	7,50	>100000
20	50,2/32,6	3,24	0,49/0,32	5,00	>100000
10	25,1/16,3	1,62	0,25/0,16	2,50	>100000

Stromversorgung (volts)	400
Phasen:	Dreiphasen
Frequenz (Hz)	50 Hz
Drehzahl (RPM)	3000
Max. Leis-tungsaufnahme (watt)	450
Max. Strom (amp)	0,8
IS/IR	4,21

ABMESSUNGEN (mm)

Gewicht: 15 kg
Continuierlich Umgebungstemperatur: -20°C à +40°C - Tropenisolation - MechanischeSchutzart: IP66 IK08 gemäß IEC
Lager typ: KUGELLAGER
“FOR LIFE” - Schmierung mit doppelter Schutz-Bildschirm

Montage mit 6 Schrauben M10 - 7/16" format 8.8 mit Anzugsmoment (kgm - ft/lb): 4.80 - 35
Kabelgröße: 9 à 16 mm - Kabelverschr.: M25x1,5

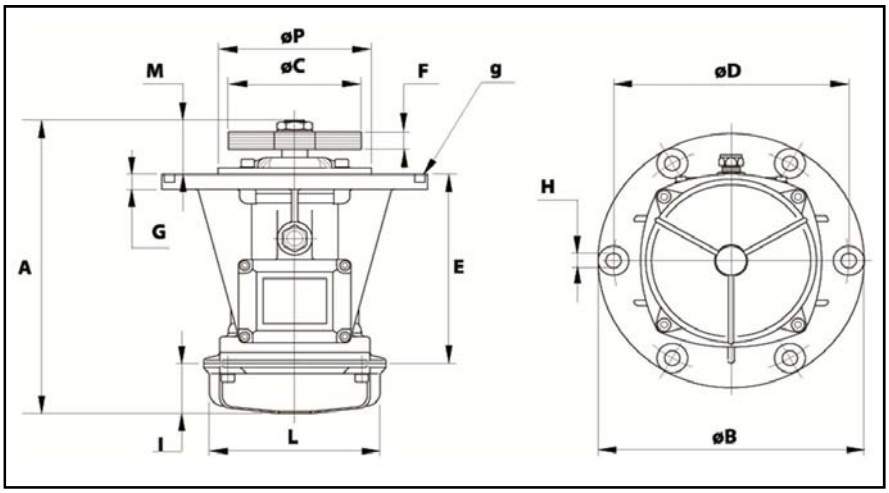

A	279,5
B	245
C	122
D	205
H	12
N° TROUS	6
E	124
F	24 (50Hz) 15 (60Hz)
G	12
I	65
L	145
M	90,5
P	162

Diese Daten und Strichzeichnungen von diesem technischen Datenblatt sind das Eigentum der Firma ACBMV. Nicht vervielfältigen oder zu kopieren, ohne Genehmigung. Diese Daten und Strichzeichnungen sollen Maße abbilden und stellen nicht notwendigerweise die Maschine außen. Die hier enthaltenen Informationen können ohne vorherige Ankündigung geändert werden.