TECHNISCHES DATENBLATT ELEKTRISCHE UNWUCHTMOTOREN

UNWUCHTMOTOREN TYP: MVCC 3/100-MF 12 VOLTS GLEICHSTROM

ACBMV B. CASADIO VIBRATION
Z.I. Mi-Plaine
51 Rue Ampère
B.P. 31
69682 CHASSIEU CEDEX (FRANCE)
Tel.: 04 78 90 87 87 / Fax.: 04 78 90 87 88
Email: vibrateur@orange.fr
Internet: acbmv.com

3000 RPM
REF.: 600411J

Zertifizierungen: CE CESI LCIE PG

MECHANISCHE UND ELEKTRISCHE EIGENSCHAFTEN

Un-wuchtscheiben (%)	Statisches mo-ment (kgmm)	Arbeitsmo-ment (kgcm)	Fliehkraft (kg)	Fliehkraft (kN)	Geschätzte Lebensdauer der Lager (Stunden)
100	12	2,40	120	11,9	31800
90	10,80	2,16	108	10,71	43621
80	9,60	1,92	96	9,52	62109
70	8,40	1,68	84	8,33	92711
60	7,20	1,44	72	7,14	>100000
50	6,00	1,20	60	5,95	>100000
40	4,80	0,96	48	4,76	>100000
30	3,60	0,72	36	3,57	>100000
20	2,40	0,48	24	2,38	>100000
10	1,20	0,24	12	1,19	>100000

Stromversorgung (volts)	12
Phasen:	GLEICHSTROM
Drehzahl (RPM)	3000
Max. Leis-tungsaufnahme (watt)	100
Max. Strom (amp)	8

ABMESSUNGEN (mm)

Gewicht: 5 kg
Continuierlich Umgebungstemperatur: -20°C à +40°C - Tropenisolation - MechanischeSchutzart: IP66 IK08 gemäß IEC
Lager typ: KUGELLAGER
“FOR LIFE” - Schmierung mit doppelter Schutz-Bildschirm

Montage mit 4 Schrauben M8 - 5/16" format 8.8 mit Anzugsmoment (kgm - ft/lb): 2.30 - 16.50
Kabelgröße: 12 mm - Kabelverschr.: M20x1,5
Wartung Raum: 46 mm

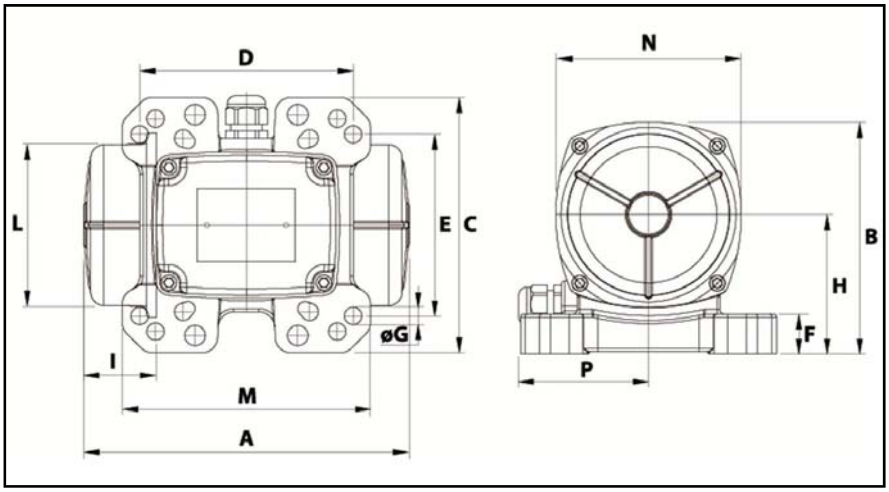

A	206
B	146,5
C	162
D	65-74**-80-115-135
E	140-106**-110-135-115
F	25
G	13-9-11-11-11
N° BOHRUNGEN	4
H	88
I	46
L	103
M	157
N	117
P	82

	**				
	Fente				

Diese Daten und Strichzeichnungen von diesem technischen Datenblatt sind das Eigentum der Firma ACBMV. Nicht vervielfältigen oder zu kopieren, ohne Genehmigung. Diese Daten und Strichzeichnungen sollen Maße abbilden und stellen nicht notwendigerweise die Maschine außen. Die hier enthaltenen Informationen können ohne vorherige Ankündigung geändert werden.