TECHNISCHES DATENBLATT ELEKTRISCHE UNWUCHTMOTOREN

UNWUCHTMOTOREN TYP: VB 15/5000-LM 260/460 VOLTS Dreiphasen 60 Hz

ACBMV B. CASADIO VIBRATION
Z.I. Mi-Plaine
51 Rue Ampère
B.P. 31
69682 CHASSIEU CEDEX (FRANCE)
Tel.: 04 78 90 87 87 / Fax.: 04 78 90 87 88
Email: vibrateur@orange.fr
Internet: acbmv.com

4 POLIG - 1800 RPM
REF.: 601378C

ATEX II 2D tD A21 IP 66 ZONE 21-22
Staub T°=135°C

Zertifizierungen:

MECHANISCHE UND ELEKTRISCHE EIGENSCHAFTEN

Un-wuchtscheiben (%)			Fliehkraft (kg)	Fliehkraft (kN)	Geschätzte Lebensdauer der Lager (Stunden)
100			5000	49	N/A
90			4500	44,10	N/A
80			4000	39,20	N/A
70			3500	34,30	N/A
60			3000	29,40	N/A
50			2500	24,50	N/A
40			2000	19,60	N/A
30			1500	14,70	N/A
20			1000	9,80	N/A
10			500	4,90	N/A

Stromversorgung (volts)	460
Phasen:	Dreiphasen
Frequenz (Hz)	60 Hz
Drehzahl (RPM)	1800
Max. Leis-tungsaufnahme (watt)	3400
Max. Strom (amp)	5
IS/IR	8

ABMESSUNGEN (mm)

Gewicht: 101 kg
Continuierlich Umgebungstemperatur: -20°C à +40°C - Tropenisolation - MechanischeSchutzart: IP66 IK08 gemäß IEC
Lager typ: ROLLENLAGER
“LONG LIFE” - Schmierung mit KLUEBER STABURAGS NBU 8EP.

Kabelgröße: 9 à 16 mm - Kabelverschr.: M32x1,5

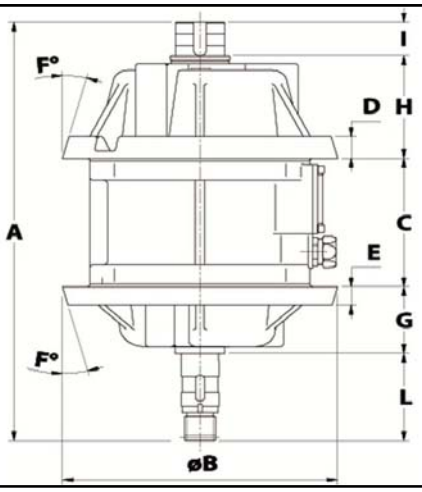

A	555
B	342
C	208
D	48
E	48
F	25
G	106,5
H	110
I	60,5
L	70

Diese Daten und Strichzeichnungen von diesem technischen Datenblatt sind das Eigentum der Firma ACBMV. Nicht vervielfältigen oder zu kopieren, ohne Genehmigung. Diese Daten und Strichzeichnungen sollen Maße abbilden und stellen nicht notwendigerweise die Maschine außen. Die hier enthaltenen Informationen können ohne vorherige Ankündigung geändert werden.