TECHNISCHES DATENBLATT ELEKTRISCHE UNWUCHTMOTOREN

UNWUCHTMOTOREN TYP: CDX 15/550-G/D 260 VOLTS Einphasigen 60 Hz

ACBMV B. CASADIO VIBRATION
Z.I. Mi-Plaine
51 Rue Ampère
B.P. 31
69682 CHASSIEU CEDEX (FRANCE)
Tel.: 04 78 90 87 87 / Fax.: 04 78 90 87 88
Email: vibrateur@orange.fr
Internet: acbmv.com

4 POLIG - 1800 RPM
REF.: 601411C
BAUGR: 20
Zertifizierungen: CE

MECHANISCHE UND ELEKTRISCHE EIGENSCHAFTEN

Un-wuchtscheiben (%)	Statisches mo-ment (kgmm)	Arbeitsmo-ment (kgcm)	Fliehkraft (kg)	Fliehkraft (kN)	Geschätzte Lebensdauer der Lager (Stunden)
100	163	32,60	592	5,81	4224
90	146,70	29,34	533	5,23	5788
80	130,40	26,08	474	4,65	8229
70	114,10	22,82	414	4,07	12351
60	97,80	19,56	355	3,49	19589
50	81,50	16,30	296	2,91	33792
40	65,20	13,04	237	2,32	65833
30	48,90	9,78	178	1,74	>100000
20	32,60	6,52	118	1,16	>100000
10	16,30	3,26	59	0,58	>100000

Stromversorgung (volts)	260
Phasen:	Einphasigen
Frequenz (Hz)	60 Hz
Drehzahl (RPM)	1800
Max. Leis-tungsaufnahme (watt)	absorbiert: 320 Übergabe: 180
Max. Strom (amp)	2,8
IS/IR	2,5

ABMESSUNGEN (mm)

Gewicht: 22 kg
Continuierlich Umgebungstemperatur: -20°C à +40°C - Tropenisolation - MechanischeSchutzart: IP66 IK08 gemäß IEC
Lager typ: KUGELLAGER
“FOR LIFE” - Schmierung mit doppelter Schutz-Bildschirm

Montage mit 4 Schrauben M12 - 1/2" format 8.8 mit Anzugsmoment (kgm - ft/lb): 8 - 58
- Gewinde der Kabelverschraubung nicht geliefert: NPT1/2”
Wartung Raum: 117 mm

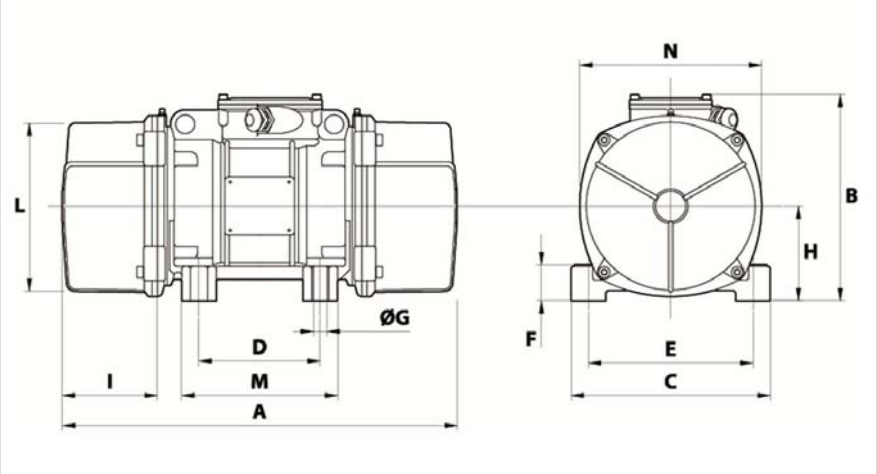

A	392
B	218
C	167
D	105
E	140
F	30
G	13
N° BOHRUNGEN	4
H	90
I	117
L	150
M	140
N	175

Diese Daten und Strichzeichnungen von diesem technischen Datenblatt sind das Eigentum der Firma ACBMV. Nicht vervielfältigen oder zu kopieren, ohne Genehmigung. Diese Daten und Strichzeichnungen sollen Maße abbilden und stellen nicht notwendigerweise die Maschine außen. Die hier enthaltenen Informationen können ohne vorherige Ankündigung geändert werden.