TECHNISCHES DATENBLATT ELEKTRISCHE UNWUCHTMOTOREN

UNWUCHTMOTOREN TYP: MVSI 10/2610-S02 260/460 VOLTS Dreiphasen 60 Hz

ACBMV B. CASADIO VIBRATION
Z.I. Mi-Plaine
51 Rue Ampère
B.P. 31
69682 CHASSIEU CEDEX (FRANCE)
Tel.: 04 78 90 87 87 / Fax.: 04 78 90 87 88
Email: vibrateur@orange.fr
Internet: acbmv.com

6 POLIG - 1200 RPM
REF.: 602167C
BAUGR: 70

ATEX II 2D tD A21 IP 66 ZONE 21-22
Staub T°=135°C

Zertifizierungen:

MECHANISCHE UND ELEKTRISCHE EIGENSCHAFTEN

Un-wuchtscheiben (%)	Statisches mo-ment (kgmm)	Arbeitsmo-ment (kgcm)	Fliehkraft (kg)	Fliehkraft (kN)	Geschätzte Lebensdauer der Lager (Stunden)
100	1720,00	344,00	2747	26,90	28887
90	1548,00	309,60	2472	24,21	41059
80	1376,00	275,20	2198	21,52	60740
70	1204,00	240,80	1923	18,83	94835
60	1032,00	206,40	1648	16,14	>100000
50	860,00	172,00	1374	13,45	>100000
40	688,00	137,60	1099	10,76	>100000
30	516,00	103,20	824	8,07	>100000
20	344,00	68,80	549	5,38	>100000
10	172,00	34,40	275	2,69	>100000

Stromversorgung (volts)	460
Phasen:	Dreiphasen
Frequenz (Hz)	60 Hz
Drehzahl (RPM)	1200
Max. Leis-tungsaufnahme (watt)	2100
Max. Strom (amp)	3,75
IS/IR	5,60

ABMESSUNGEN (mm)

Gewicht: 116,0 kg
Continuierlich Umgebungstemperatur: -20°C à +40°C - Tropenisolation - MechanischeSchutzart: IP66 IK08 gemäß IEC
Lager typ: ROLLENLAGER
"LONG LIFE" - Schmierung mit KLUEBER STABURAGS NBU 8EP.
Re Schmierung Menge nach 1000 Stunden mit: 18g
Max Quantität ersetzt durch die Lager: 32g
Montage mit 4 Schrauben M22 - 7/8" format 8.8 mit Anzugsmoment (kgm - ft/lb): 56 - 411
Kabelgröße: 9 à 16 mm - Kabelverschr.: M25x1,5
Wartung Raum: 178 mm

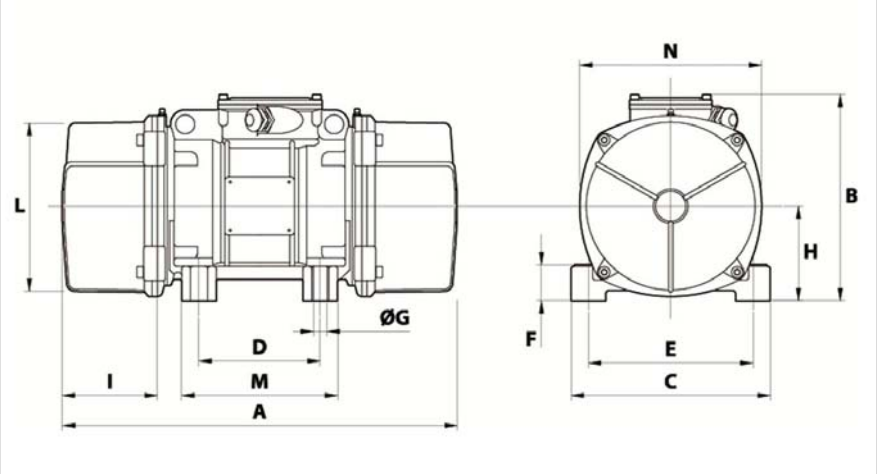

A	666
B	321
C	310
D	155
E	255
F	77
G	24
N° BOHRUNGEN	4
H	157
I	178
L	277
M	215
N	295

Diese Daten und Strichzeichnungen von diesem technischen Datenblatt sind das Eigentum der Firma ACBMV. Nicht vervielfältigen oder zu kopieren, ohne Genehmigung. Diese Daten und Strichzeichnungen sollen Maße abbilden und stellen nicht notwendigerweise die Maschine außen. Die hier enthaltenen Informationen können ohne vorherige Ankündigung geändert werden.