TECHNISCHES DATENBLATT ELEKTRISCHE UNWUCHTMOTOREN

UNWUCHTMOTOREN TYP: CDX 075/910-G/D 230/400 VOLTS Dreiphasen 50 Hz

ACBMV B. CASADIO VIBRATION
Z.I. Mi-Plaine
51 Rue Ampère
B.P. 31
69682 CHASSIEU CEDEX (FRANCE)
Tel.: 04 78 90 87 87 / Fax.: 04 78 90 87 88
Email: vibrateur@orange.fr
Internet: acbmv.com

8 POLIG - 750 RPM
REF.: 602552A
BAUGR: 50
Zertifizierungen: CE

MECHANISCHE UND ELEKTRISCHE EIGENSCHAFTEN

Un-wuchtscheiben (%)	Statisches mo-ment (kgmm)	Arbeitsmo-ment (kgcm)	Fliehkraft (kg)	Fliehkraft (kN)	Geschätzte Lebensdauer der Lager (Stunden)
100	1012	202,40	637	6,25	>100000
90	910,80	182,16	573	5,63	>100000
80	809,60	161,92	510	5,00	>100000
70	708,40	141,68	446	4,38	>100000
60	607,20	121,44	382	3,75	>100000
50	506,00	101,20	319	3,13	>100000
40	404,80	80,96	255	2,50	>100000
30	303,60	60,72	191	1,88	>100000
20	202,40	40,48	127	1,25	>100000
10	101,20	20,24	64	0,63	>100000

Stromversorgung (volts)	400
Phasen:	Dreiphasen
Frequenz (Hz)	50 Hz
Drehzahl (RPM)	750
Max. Leis-tungsaufnahme (watt)	absorbiert: 420 Übergabe: 231
Max. Strom (amp)	1
IS/IR	2,91

ABMESSUNGEN (mm)

Gewicht: 77 kg
Continuierlich Umgebungstemperatur: -20°C à +40°C - Tropenisolation - MechanischeSchutzart: IP66 IK08 gemäß IEC
Lager typ: ROLLENLAGER
"LONG LIFE" - Schmierung mit KLUEBER STABURAGS NBU 8EP.
Re Schmierung Menge nach 1000 Stunden mit: 16g
Max Quantität ersetzt durch die Lager: 30g
Montage mit 4 Schrauben M20 - 13/16" format 8.8 mit Anzugsmoment (kgm - ft/lb): 38 - 275
- Gewinde der Kabelverschraubung nicht geliefert: NPT3/4"
Wartung Raum: 171 mm

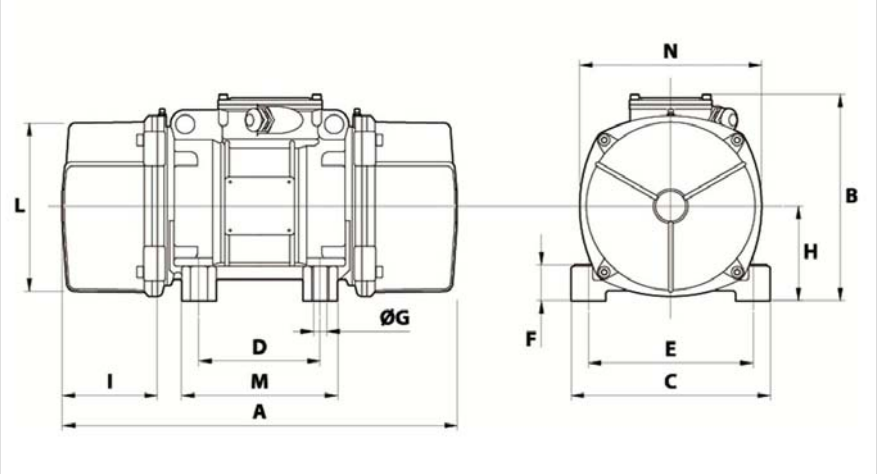

A	594
B	278,5
C	235
D	140
E	190
F	65
G	22
N° BOHRUNGEN	4
H	116
I	171
L	210
M	185
N	225

Diese Daten und Strichzeichnungen von diesem technischen Datenblatt sind das Eigentum der Firma ACBMV. Nicht vervielfältigen oder zu kopieren, ohne Genehmigung. Diese Daten und Strichzeichnungen sollen Maße abbilden und stellen nicht notwendigerweise die Maschine außen. Die hier enthaltenen Informationen können ohne vorherige Ankündigung geändert werden.