TECHNISCHES DATENBLATT ELEKTRISCHE UNWUCHTMOTOREN

UNWUCHTMOTOREN TYP: CDX 075/250-G/D 260/460 VOLTS Dreiphasen 60 Hz

ACBMV B. CASADIO VIBRATION
Z.I. Mi-Plaine
51 Rue Ampère
B.P. 31
69682 CHASSIEU CEDEX (FRANCE)
Tel.: 04 78 90 87 87 / Fax.: 04 78 90 87 88
Email: vibrateur@orange.fr
Internet: acbmv.com

8 POLIG - 900 RPM
REF.: 602577C
BAUGR: 30
Zertifizierungen: CE

MECHANISCHE UND ELEKTRISCHE EIGENSCHAFTEN

Un-wuchtscheiben (%)	Statisches mo-ment (kgmm)	Arbeitsmo-ment (kgcm)	Fliehkraft (kg)	Fliehkraft (kN)	Geschätzte Lebensdauer der Lager (Stunden)
100	286	57,20	260	2,55	>100000
90	257,40	51,48	234	2,30	>100000
80	228,80	45,76	208	2,04	>100000
70	200,20	40,04	182	1,79	>100000
60	171,60	34,32	156	1,53	>100000
50	143,00	28,60	130	1,28	>100000
40	114,40	22,88	104	1,02	>100000
30	85,80	17,16	78	0,77	>100000
20	57,20	11,44	52	0,51	>100000
10	28,60	5,72	26	0,26	>100000

Stromversorgung (volts)	460
Phasen:	Dreiphasen
Frequenz (Hz)	60 Hz
Drehzahl (RPM)	900
Max. Leis-tungsaufnahme (watt)	absorbiert: 380 Übergabe: 210
Max. Strom (amp)	1,05
IS/IR	2,29

ABMESSUNGEN (mm)

Gewicht: 30,3 kg
Continuierlich Umgebungstemperatur: -20°C à +40°C - Tropenisolation - MechanischeSchutzart: IP66 IK08 gemäß IEC
Lager typ: KUGELLAGER
“FOR LIFE” - Schmierung mit doppelter Schutz-Bildschirm

Montage mit 4 Schrauben M16 - 5/8" format 8.8 mit Anzugsmoment (kgm - ft/lb): 19 - 137
- Gewinde der Kabelverschraubung nicht geliefert: NPT1/2”
Wartung Raum: 106 mm

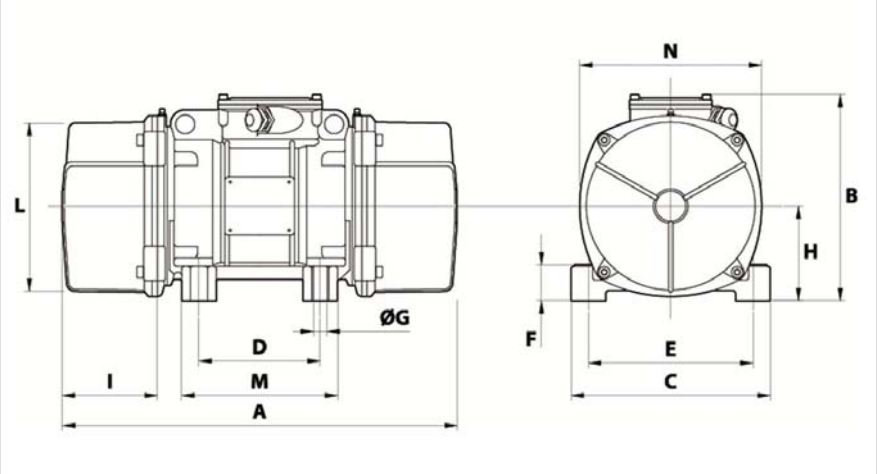

A	394
B	230,5
C	205
D	120
E	170
F	45
G	17
N° BOHRUNGEN	4
H	102
I	106
L	177
M	162
N	200

Diese Daten und Strichzeichnungen von diesem technischen Datenblatt sind das Eigentum der Firma ACBMV. Nicht vervielfältigen oder zu kopieren, ohne Genehmigung. Diese Daten und Strichzeichnungen sollen Maße abbilden und stellen nicht notwendigerweise die Maschine außen. Die hier enthaltenen Informationen können ohne vorherige Ankündigung geändert werden.