TECHNISCHES DATENBLATT ELEKTRISCHE UNWUCHTMOTOREN

UNWUCHTMOTOREN TYP: ITVAF 6/1200-RS-S02-BSH 250 VOLTS Dreiphasen 100

ACBMV B. CASADIO VIBRATION
Z.I. Mi-Plaine
51 Rue Ampère
B.P. 31
69682 CHASSIEU CEDEX (FRANCE)
Tel.: 04 78 90 87 87 / Fax.: 04 78 90 87 88
Email: vibrateur@orange.fr
Internet: acbmv.com

6000 RPM
REF.: 603048O
BAUGR: AF30
Zertifizierungen: CE CESI LCIE PG

MECHANISCHE UND ELEKTRISCHE EIGENSCHAFTEN

Un-wuchtscheiben (%)			Fliehkraft (kg)	Fliehkraft (kN)	Geschätzte Lebensdauer der Lager (Stunden)
100			1200	11,3	1143
90			1080	10,17	1624
80			960	9,04	2405
70			840	7,91	3753
60			720	6,78	6274
50			600	5,65	11521
40			480	4,52	24239
30			360	3,39	63238
20			240	2,26	>100000
10			120	1,13	>100000

Stromversorgung (volts)	250
Phasen:	Dreiphasen
Frequenz (Hz)	100 Hz
Drehzahl (RPM)	6000
Max. Leis-tungsaufnahme (watt)	1000
Max. Strom (amp)	3,7
IS/IR	6,06

ABMESSUNGEN (mm)

Gewicht: 18 kg
Continuierlich Umgebungstemperatur: -20°C à +40°C - Tropenisolation - MechanischeSchutzart: IP66 IK08 gemäß IEC
Lager typ: ROLLENLAGER
“LONG LIFE” - Schmierung mit KLUEBER ISOFLEX NBU 15.
Re Schmierung Menge nach 1000 Stunden mit: 4g
Max Quantität ersetzt durch die Lager: 8g
Montage mit cradle type: RS2
Kabelgröße: 9 à 16 mm - Kabelverschr.: M25x1,5
Wartung Raum: 54 mm

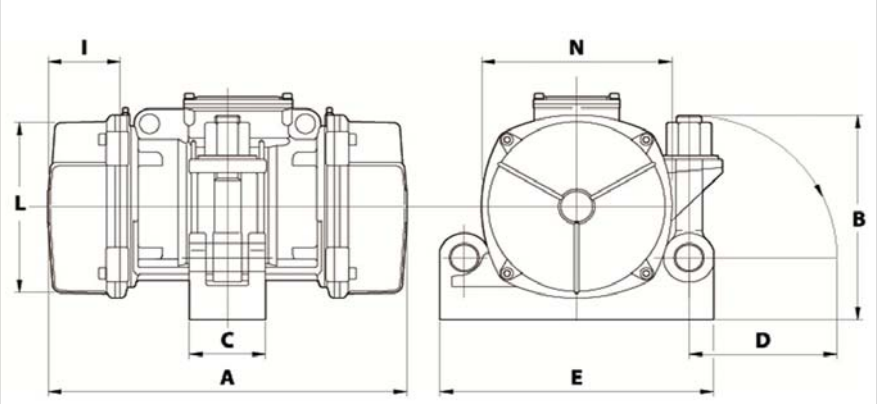

A	310
B	189
C	83
D	140
E	240
F	-
G	-
N° BOHRUNGEN	-
H	-
I	54
L	124
M	-
N	141

Diese Daten und Strichzeichnungen von diesem technischen Datenblatt sind das Eigentum der Firma ACBMV. Nicht vervielfältigen oder zu kopieren, ohne Genehmigung. Diese Daten und Strichzeichnungen sollen Maße abbilden und stellen nicht notwendigerweise die Maschine außen. Die hier enthaltenen Informationen können ohne vorherige Ankündigung geändert werden.