TECHNISCHES DATENBLATT ELEKTRISCHE UNWUCHTMOTOREN

UNWUCHTMOTOREN TYP: ITVAF 9/1110-RS-S08 42 VOLTS Dreiphasen 150 Hz

ACBMV B. CASADIO VIBRATION
Z.I. Mi-Plaine
51 Rue Ampère
B.P. 31
69682 CHASSIEU CEDEX (FRANCE)
Tel.: 04 78 90 87 87 / Fax.: 04 78 90 87 88
Email: vibrateur@orange.fr
Internet: acbmv.com

9000 RPM
REF.: 604043U
BAUGR: AF33
Zertifizierungen: CE CESI LCIE PG

MECHANISCHE UND ELEKTRISCHE EIGENSCHAFTEN

Un-wuchtscheiben (%)			Fliehkraft (kg)	Fliehkraft (kN)	Geschätzte Lebensdauer der Lager (Stunden)
100			1230	12	1709
90			1107	10,80	2344
80			984	9,60	3338
70			861	8,40	4983
60			738	7,20	7912
50			615	6,00	13672
40			492	4,80	26703
30			369	3,60	63296
20			246	2,40	>100000
10			123	1,20	>100000

Stromversorgung (volts)	42
Phasen:	Dreiphasen
Frequenz (Hz)	150 Hz
Drehzahl (RPM)	9000
Max. Leis-tungsaufnahme (watt)	1150
Max. Strom (amp)	18
IS/IR	8,52

ABMESSUNGEN (mm)

Gewicht: 20 kg
Continuierlich Umgebungstemperatur: -20°C à +40°C - Tropenisolation - MechanischeSchutzart: IP66 IK08 gemäß IEC
Lager typ: KUGELLAGER
“FOR LIFE” - Schmierung mit doppelter Schutz-Bildschirm

Montage mit cradle type: RS2
Kabelgröße: 9 à 16 mm - Kabelverschr.: M25x1,5
Wartung Raum: 63 mm

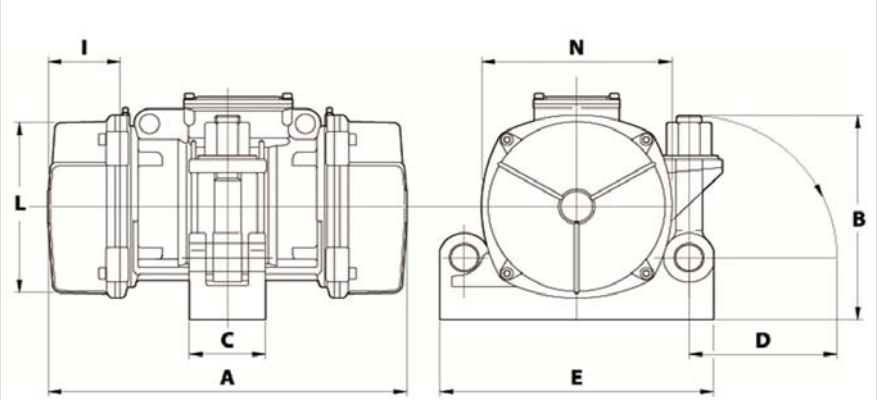

A	289
B	189
C	83
D	140
E	240
F	-
G	-
N° BOHRUNGEN	-
H	-
I	63
L	170
M	-
N	182

Diese Daten und Strichzeichnungen von diesem technischen Datenblatt sind das Eigentum der Firma ACBMV. Nicht vervielfältigen oder zu kopieren, ohne Genehmigung. Diese Daten und Strichzeichnungen sollen Maße abbilden und stellen nicht notwendigerweise die Maschine außen. Die hier enthaltenen Informationen können ohne vorherige Ankündigung geändert werden.