TECHNISCHES DATENBLATT ELEKTRISCHE UNWUCHTMOTOREN

UNWUCHTMOTOREN TYP: ITVAF 9/1510-RS-S08 250 VOLTS Dreiphasen 150 Hz

ACBMV B. CASADIO VIBRATION
Z.I. Mi-Plaine
51 Rue Ampère
B.P. 31
69682 CHASSIEU CEDEX (FRANCE)
Tel.: 04 78 90 87 87 / Fax.: 04 78 90 87 88
Email: vibrateur@orange.fr
Internet: acbmv.com

9000 RPM
REF.: 604044P
BAUGR: AF33
Zertifizierungen: CE CESI LCIE PG

MECHANISCHE UND ELEKTRISCHE EIGENSCHAFTEN

Un-wuchtscheiben (%)			Fliehkraft (kg)	Fliehkraft (kN)	Geschätzte Lebensdauer der Lager (Stunden)
100			1484	14,6	655
90			1336	13,14	898
80			1187	11,68	1279
70			1039	10,22	1910
60			890	8,76	3032
50			742	7,30	5240
40			594	5,84	10234
30			445	4,38	24259
20			297	2,92	81875
10			148	1,46	>100000

Stromversorgung (volts)	250
Phasen:	Dreiphasen
Frequenz (Hz)	150 Hz
Drehzahl (RPM)	9000
Max. Leis-tungsaufnahme (watt)	1600
Max. Strom (amp)	4
IS/IR	10,4

ABMESSUNGEN (mm)

Gewicht: 22 kg
Continuierlich Umgebungstemperatur: -20°C à +40°C - Tropenisolation - MechanischeSchutzart: IP66 IK08 gemäß IEC
Lager typ: KUGELLAGER
“FOR LIFE” - Schmierung mit doppelter Schutz-Bildschirm

Montage mit cradle type: RS2
Kabelgröße: 9 à 16 mm - Kabelverschr.: M25x1,5
Wartung Raum: 106 mm

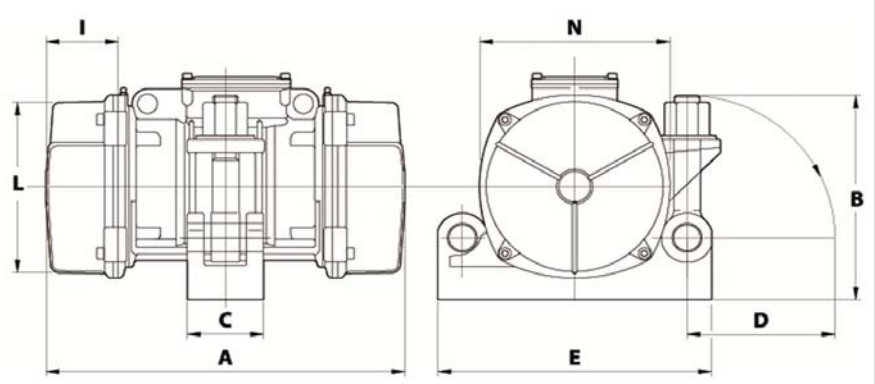

A	375
B	189
C	83
D	140
E	240
F	-
G	-
N° BOHRUNGEN	-
H	-
I	106
L	170
M	-
N	182

Diese Daten und Strichzeichnungen von diesem technischen Datenblatt sind das Eigentum der Firma ACBMV. Nicht vervielfältigen oder zu kopieren, ohne Genehmigung. Diese Daten und Strichzeichnungen sollen Maße abbilden und stellen nicht notwendigerweise die Maschine außen. Die hier enthaltenen Informationen können ohne vorherige Ankündigung geändert werden.