TECHNISCHES DATENBLATT ELEKTRISCHE UNWUCHTMOTOREN

UNWUCHTMOTOREN TYP: MVSI 3/2310E-S90 230/400 VOLTS Dreiphasen 50 Hz

ACBMV B. CASADIO VIBRATION
Z.I. Mi-Plaine
51 Rue Ampère
B.P. 31
69682 CHASSIEU CEDEX (FRANCE)
Tel.: 04 78 90 87 87 / Fax.: 04 78 90 87 88
Email: vibrateur@orange.fr
Internet: acbmv.com

2 POLIG - 3000 RPM
REF.: 6E0257A
BAUGR: AF50

ATEX II 2G,D - Classe Ex e II T4/T3 tD A21 IP 66 ZONE 1-2 / 21-22
Gas T°=T3-- Staub T°=200°C

Zertifizierungen: CE

MECHANISCHE UND ELEKTRISCHE EIGENSCHAFTEN

Un-wuchtscheiben (%)	Statisches mo-ment (kgmm)	Arbeitsmo-ment (kgcm)	Fliehkraft (kg)	Fliehkraft (kN)	Geschätzte Lebensdauer der Lager (Stunden)
100	230,00	46,00	2316	22,70	7642
90	207,00	41,40	2084	20,43	10865
80	184,00	36,80	1853	18,16	16073
70	161,00	32,20	1621	15,89	25103
60	138,00	27,60	1390	13,62	41907
50	115,00	23,00	1158	11,35	77027
40	92,00	18,40	926	9,08	>100000
30	69,00	13,80	695	6,81	>100000
20	46,00	9,20	463	4,54	>100000
10	23,00	4,60	232	2,27	>100000

Stromversorgung (volts)	400
Phasen:	Dreiphasen
Frequenz (Hz)	50 Hz
Drehzahl (RPM)	3000
Max. Leis-tungsaufnahme (watt)	absorbiert: T3=1110 T4=- Übergabe: T3=960 T4=-
Max. Strom (amp)	T3=1,9 T4=-
IS/IR	T3=5,9 T4=-

ABMESSUNGEN (mm)

Gewicht: 49,6 kg
Continuierlich Umgebungstemperatur: -20°C à +40°C - Tropenisolation - MechanischeSchutzart: IP66 IK08 gemäß IEC
Lager typ: ROLLENLAGER
"LONG LIFE" - Schmierung mit KLUEBER ISOFLEX NBU 15.
Re Schmierung Menge nach 1000 Stunden mit: 16g
Max Quantität ersetzt durch die Lager: 30g
Montage mit 4 Schrauben M16 - 5/8" format 8.8 mit Anzugsmoment (kgm - ft/lb): 19 - 137
Kabelgröße: 9 à 16 mm - Kabelverschr.: M25x1,5
Wartung Raum: 105 mm

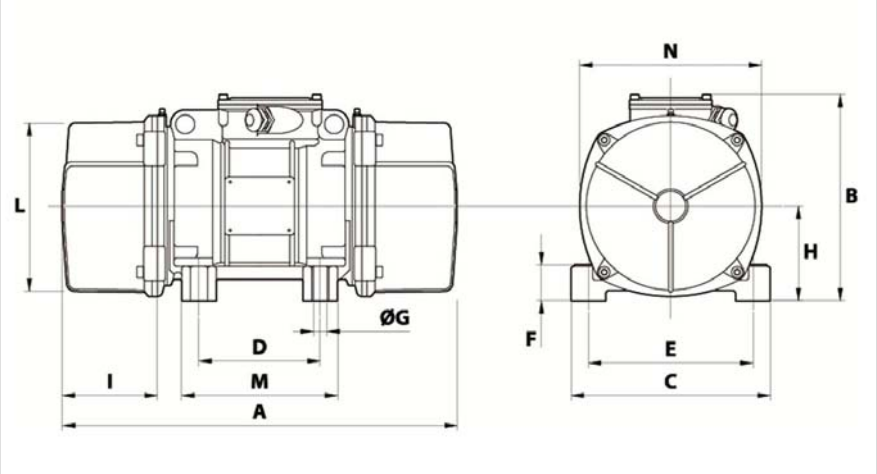

A	465
B	230
C	230
D	140
E	190
F	49
G	17
N° BOHRUNGEN	4
H	49
I	105
L	186
M	180
N	200

Diese Daten und Strichzeichnungen von diesem technischen Datenblatt sind das Eigentum der Firma ACBMV. Nicht vervielfältigen oder zu kopieren, ohne Genehmigung. Diese Daten und Strichzeichnungen sollen Maße abbilden und stellen nicht notwendigerweise die Maschine außen. Die hier enthaltenen Informationen können ohne vorherige Ankündigung geändert werden.