TECHNISCHES DATENBLATT ELEKTRISCHE UNWUCHTMOTOREN

UNWUCHTMOTOREN TYP: MVSI 3/300E-S02 230/400 VOLTS Dreiphasen 50 Hz

ACBMV B. CASADIO VIBRATION
Z.I. Mi-Plaine
51 Rue Ampère
B.P. 31
69682 CHASSIEU CEDEX (FRANCE)
Tel.: 04 78 90 87 87 / Fax.: 04 78 90 87 88
Email: vibrateur@orange.fr
Internet: acbmv.com

2 POLIG - 3000 RPM
REF.: 6E0313A
BAUGR: 10

ATEX II 2G,D - Classe Ex e II T4/T3 tD A21 IP 66 ZONE 1-2 / 21-22
Gas T°=T3-T4 Staub T°=120°C

Zertifizierungen: CE

MECHANISCHE UND ELEKTRISCHE EIGENSCHAFTEN

Un-wuchtscheiben (%)	Statisches mo-ment (kgmm)	Arbeitsmo-ment (kgcm)	Fliehkraft (kg)	Fliehkraft (kN)	Geschätzte Lebensdauer der Lager (Stunden)
100	30,10	6,02	304	2,98	3623
90	27,09	5,42	274	2,68	4948
80	24,08	4,82	243	2,38	7094
70	21,07	4,21	213	2,09	10533
60	18,06	3,61	182	1,79	16884
50	15,05	3,01	152	1,49	28984
40	12,04	2,41	122	1,19	56054
30	9,03	1,81	91	0,89	>100000
20	6,02	1,20	61	0,60	>100000
10	3,01	0,60	30	0,30	>100000

Stromversorgung (volts)	400
Phasen:	Dreiphasen
Frequenz (Hz)	50 Hz
Drehzahl (RPM)	3000
Max. Leis-tungsaufnahme (watt)	absorbiert: T3=260 T4=230 Übergabe: T3=210 T4=172
Max. Strom (amp)	T3=0,57 T4=0,48
IS/IR	T3=3,5 T4=4,2

ABMESSUNGEN (mm)

Gewicht: 9,7 kg
Continuierlich Umgebungstemperatur: -20°C à +40°C - Tropenisolation - MechanischeSchutzart: IP66 IK08 gemäß IEC
Lager typ: KUGELLAGER
“FOR LIFE” - Schmierung mit doppelter Schutz-Bildschirm

Montage mit 4 Schrauben M12 - 1/2" format 8.8 mit Anzugsmoment (kgm - ft/lb): 8 - 58
Kabelgröße: 6.5 à 12 mm - Kabelverschr.: M20x1,5
Wartung Raum: 54 mm

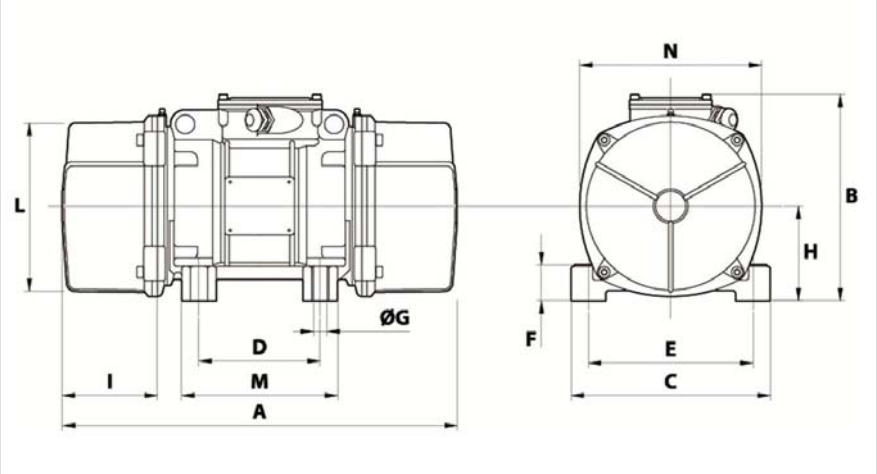

A	255
B	179
C	152
D	90
E	125
F	28
G	13
N° BOHRUNGEN	4
H	28
I	54
L	127
M	128
N	141

Diese Daten und Strichzeichnungen von diesem technischen Datenblatt sind das Eigentum der Firma ACBMV. Nicht vervielfältigen oder zu kopieren, ohne Genehmigung. Diese Daten und Strichzeichnungen sollen Maße abbilden und stellen nicht notwendigerweise die Maschine außen. Die hier enthaltenen Informationen können ohne vorherige Ankündigung geändert werden.