TECHNISCHES DATENBLATT ELEKTRISCHE UNWUCHTMOTOREN

UNWUCHTMOTOREN TYP: MVSI 3/5000E-S02 230/400 VOLTS Dreiphasen 50 Hz

ACBMV B. CASADIO VIBRATION
Z.I. Mi-Plaine
51 Rue Ampère
B.P. 31
69682 CHASSIEU CEDEX (FRANCE)
Tel.: 04 78 90 87 87 / Fax.: 04 78 90 87 88
Email: vibrateur@orange.fr
Internet: acbmv.com

2 POLIG - 3000 RPM
REF.: 6E0472A
BAUGR: AF70

ATEX II 2G,D - Classe Ex e II T4/T3 tD A21 IP 66 ZONE 1-2 / 21-22
Gas T°=T3-- Staub T°=135°C

Zertifizierungen: CE

MECHANISCHE UND ELEKTRISCHE EIGENSCHAFTEN

Un-wuchtscheiben (%)	Statisches mo-ment (kgmm)	Arbeitsmo-ment (kgcm)	Fliehkraft (kg)	Fliehkraft (kN)	Geschätzte Lebensdauer der Lager (Stunden)
100	515,00	103,00	5187	50,90	5377
90	463,50	92,70	4668	45,81	7641
80	412,00	82,40	4150	40,72	11309
70	360,50	72,10	3631	35,63	17654
60	309,00	61,80	3112	30,54	29521
50	257,50	51,50	2594	25,45	54162
40	206,00	41,20	2075	20,36	>100000
30	154,50	30,90	1556	15,27	>100000
20	103,00	20,60	1037	10,18	>100000
10	51,50	10,30	519	5,09	>100000

Stromversorgung (volts)	400
Phasen:	Dreiphasen
Frequenz (Hz)	50 Hz
Drehzahl (RPM)	3000
Max. Leis-tungsaufnahme (watt)	absorbiert: T3=3000 T4=- Übergabe: T3=2600 T4=-
Max. Strom (amp)	T3=4,75 T4=-
IS/IR	T3=8 T4=-

ABMESSUNGEN (mm)

Gewicht: 109,0 kg
Continuierlich Umgebungstemperatur: -20°C à +40°C - Tropenisolation - MechanischeSchutzart: IP66 IK08 gemäß IEC
Lager typ: ROLLENLAGER
"LONG LIFE" - Schmierung mit KLUEBER ISOFLEX NBU 15.
Re Schmierung Menge nach 1000 Stunden mit: 30g
Max Quantität ersetzt durch die Lager: 60g
Montage mit 4 Schrauben M24 - 15/16" format 8.8 mit Anzugsmoment (kgm - ft/lb): 71 - 513
Kabelgröße: 9 à 16 mm - Kabelverschr.: M25x1,5
Wartung Raum: 137 mm

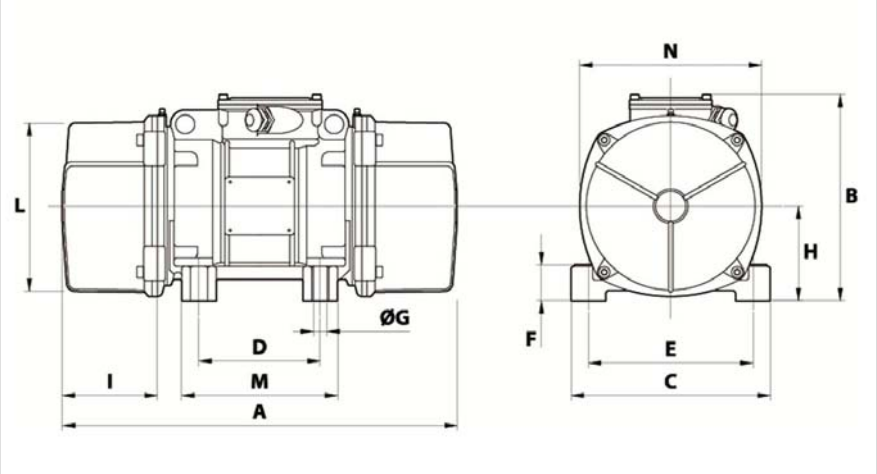

A	560
B	290
C	310
D	155
E	255
F	90
G	25
N° BOHRUNGEN	4
H	90
I	137
L	238
M	210
N	253

Diese Daten und Strichzeichnungen von diesem technischen Datenblatt sind das Eigentum der Firma ACBMV. Nicht vervielfältigen oder zu kopieren, ohne Genehmigung. Diese Daten und Strichzeichnungen sollen Maße abbilden und stellen nicht notwendigerweise die Maschine außen. Die hier enthaltenen Informationen können ohne vorherige Ankündigung geändert werden.