TECHNISCHES DATENBLATT ELEKTRISCHE UNWUCHTMOTOREN

UNWUCHTMOTOREN TYP: MVSI 10/5150E-S02 230/400 VOLTS Dreiphasen 50 Hz

ACBMV B. CASADIO VIBRATION
Z.I. Mi-Plaine
51 Rue Ampère
B.P. 31
69682 CHASSIEU CEDEX (FRANCE)
Tel.: 04 78 90 87 87 / Fax.: 04 78 90 87 88
Email: vibrateur@orange.fr
Internet: acbmv.com

2 POLIG - 3000 RPM
REF.: 6E2350A
BAUGR: 80

ATEX II 2G,D - Classe Ex e II T4/T3 tD A21 IP 66 ZONE 1-2 / 21-22
Gas T°=T3-T4 Staub T°=135°C

Zertifizierungen: CE

MECHANISCHE UND ELEKTRISCHE EIGENSCHAFTEN

Un-wuchtscheiben (%)	Statisches mo-ment (kgmm)	Arbeitsmo-ment (kgcm)	Fliehkraft (kg)	Fliehkraft (kN)	Geschätzte Lebensdauer der Lager (Stunden)
100	4678,00	935,60	5230	51,30	21321
90	4210,20	842,04	4707	46,17	30292
80	3742,40	748,48	4184	41,04	44858
70	3274,60	654,92	3661	35,91	70008
60	2806,80	561,36	3138	30,78	>100000
50	2339,00	467,80	2615	25,65	>100000
40	1871,20	374,24	2092	20,52	>100000
30	1403,40	280,68	1569	15,39	>100000
20	935,60	187,12	1046	10,26	>100000
10	467,80	93,56	523	5,13	>100000

Stromversorgung (volts)	400
Phasen:	Dreiphasen
Frequenz (Hz)	50 Hz
Drehzahl (RPM)	1000
Max. Leis-tungsaufnahme (watt)	absorbiert: T3=3100 T4=2550 Übergabe: T3=2500 T4=2100
Max. Strom (amp)	T3=6,18 T4=5,42
IS/IR	T3=5,23 T4=5,96

ABMESSUNGEN (mm)

Gewicht: 225,0 kg
Continuierlich Umgebungstemperatur: -20°C à +40°C - Tropenisolation - MechanischeSchutzart: IP66 IK08 gemäß IEC
Lager typ: ROLLENLAGER
"LONG LIFE" - Schmierung mit KLUEBER STABURAGS NBU 8EP.
Re Schmierung Menge nach 1000 Stunden mit: 40g
Max Quantität ersetzt durch die Lager: 80g
Montage mit 4 Schrauben M24 - 15/16" format 8.8 mit Anzugsmoment (kgm - ft/lb): 71 - 513
Kabelgröße: 13 à 20 mm - Kabelverschr.: M32x1,5
Wartung Raum: 248 mm

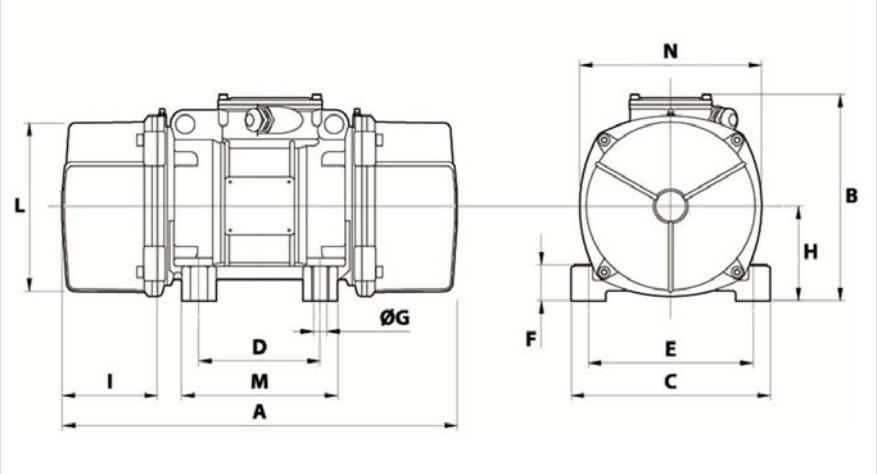

A	826
B	347
C	340
D	180
E	280
F	80
G	26
N° BOHRUNGEN	4
H	80
I	248
L	303
M	240
N	320

Diese Daten und Strichzeichnungen von diesem technischen Datenblatt sind das Eigentum der Firma ACBMV. Nicht vervielfältigen oder zu kopieren, ohne Genehmigung. Diese Daten und Strichzeichnungen sollen Maße abbilden und stellen nicht notwendigerweise die Maschine außen. Die hier enthaltenen Informationen können ohne vorherige Ankündigung geändert werden.