# TECHNISCHES DATENBLATT ELEKTRISCHE UNWUCHTMOTOREN

## UNWUCHTMOTOREN TYP: MVSI 075/1310E-S08 230/400 VOLTS Dreiphasen 50 Hz

ACBMV B. CASADIO VIBRATION
Z.I. Mi-Plaine
51 Rue Ampère
B.P. 31
69682 CHASSIEU CEDEX (FRANCE)
Tel.: 04 78 90 87 87 / Fax.: 04 78 90 87 88
Email: vibrateur@orange.fr
Internet: acbmv.com

6 POLIG - 1000 RPM
REF.: 6E2618A
BAUGR: 60

ATEX II 2G,D - Classe Ex e II T4/T3 tD A21 IP 66 ZONE 1-2 / 21-22
Gas T°=T3-- Staub T°=150°C

Zertifizierungen: CE

### MECHANISCHE UND ELEKTRISCHE EIGENSCHAFTEN

| Un-wuchtscheiben (%) | Statisches mo-ment (kgmm) | Arbeitsmo-ment (kgcm) | Fliehkraft (kg) | Fliehkraft (kN) | Geschätzte Lebensdauer der Lager (Stunden) |
|---|---|---|---|---|---|
| 100 | 1464,00 | 292,80 | 922 | 9,04 | 60186 |
| 90 | 1317,60 | 263,52 | 830 | 8,14 | 85442 |
| 80 | 1171,20 | 234,24 | 738 | 7,23 | >100000 |
| 70 | 1024,80 | 204,96 | 645 | 6,33 | >100000 |
| 60 | 878,40 | 175,68 | 553 | 5,42 | >100000 |
| 50 | 732,00 | 146,40 | 461 | 4,52 | >100000 |
| 40 | 585,60 | 117,12 | 369 | 3,62 | >100000 |
| 30 | 439,20 | 87,84 | 277 | 2,71 | >100000 |
| 20 | 292,80 | 58,56 | 184 | 1,81 | >100000 |
| 10 | 146,40 | 29,28 | 92 | 0,90 | >100000 |

| | |
|---|---|
| Stromversorgung (volts) | 400 |
| Phasen: | Dreiphasen |
| Frequenz (Hz) | 50 Hz |
| Drehzahl (RPM) | 750 |
| Max. Leis-tungsaufnahme (watt) | absorbiert: T3=950 T4=- Übergabe: T3=646 T4=- |
| Max. Strom (amp) | T3=2,09 T4=- |
| IS/IR | T3=2,63 T4=- |

### ABMESSUNGEN (mm)

**Gewicht: 83,0 kg**
Continuierlich Umgebungstemperatur: -20°C à +40°C - Tropenisolation - MechanischeSchutzart: IP66 IK08 gemäß IEC
Lager typ: ROLLENLAGER
"LONG LIFE" - Schmierung mit KLUEBER STABURAGS NBU 8EP.
Re Schmierung Menge nach 1000 Stunden mit: 14g
Max Quantität ersetzt durch die Lager: 28g
Montage mit 4 Schrauben M20 - 13/16" format 8.8 mit Anzugsmoment (kgm - ft/lb): 38 - 275
Kabelgröße: 9 à 16 mm - Kabelverschr.: M25x1,5
Wartung Raum: 177 mm

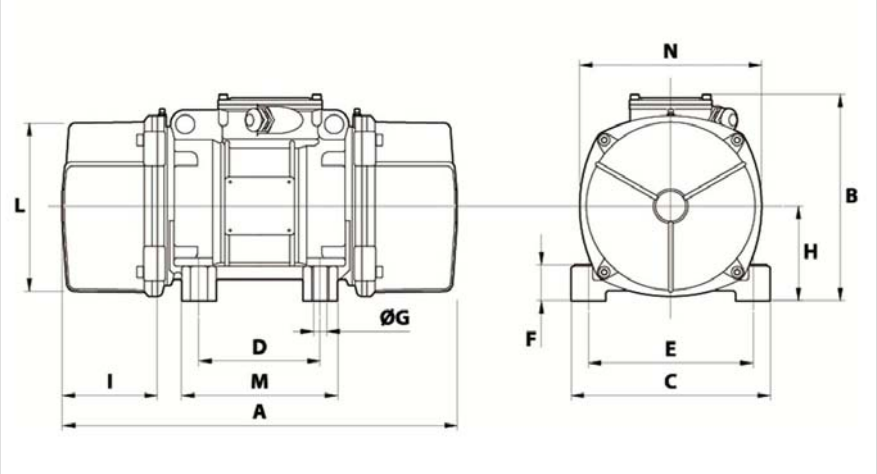


| | |
|---|---|
| A | 617 |
| B | 272 |
| C | 275 |
| D | 155 |
| E | 225 |
| F | 70 |
| G | 22 |
| N° BOHRUNGEN | 4 |
| H | 70 |
| I | 177 |
| L | 238 |
| M | 210 |
| N | 253 |

Diese Daten und Strichzeichnungen von diesem technischen Datenblatt sind das Eigentum der Firma ACBMV. Nicht vervielfältigen oder zu kopieren, ohne Genehmigung. Diese Daten und Strichzeichnungen sollen Maße abbilden und stellen nicht notwendigerweise die Maschine außen. Die hier enthaltenen Informationen können ohne vorherige Ankündigung geändert werden.