TECHNISCHES DATENBLATT ELEKTRISCHE UNWUCHTMOTOREN

UNWUCHTMOTOREN TYP: MVSI 075/5300E-S02 230/400 VOLTS Dreiphasen 50 Hz

ACBMV B. CASADIO VIBRATION
Z.I. Mi-Plaine
51 Rue Ampère
B.P. 31
69682 CHASSIEU CEDEX (FRANCE)
Tel.: 04 78 90 87 87 / Fax.: 04 78 90 87 88
Email: vibrateur@orange.fr
Internet: acbmv.com

6 POLIG - 1000 RPM
REF.: 6E2826A
BAUGR: 90

ATEX II 2G,D - Classe Ex e II T4/T3 tD A21 IP 66 ZONE 1-2 / 21-22
Gas T°=T3-- Staub T°=135°C

Zertifizierungen: CE

MECHANISCHE UND ELEKTRISCHE EIGENSCHAFTEN

Un-wuchtscheiben (%)	Statisches mo-ment (kgmm)	Arbeitsmo-ment (kgcm)	Fliehkraft (kg)	Fliehkraft (kN)	Geschätzte Lebensdauer der Lager (Stunden)
100	5838,00	1167,60	3672	36,00	>100000
90	5254,20	1050,84	3305	32,40	>100000
80	4670,40	934,08	2938	28,80	>100000
70	4086,60	817,32	2570	25,20	>100000
60	3502,80	700,56	2203	21,60	>100000
50	2919,00	583,80	1836	18,00	>100000
40	2335,20	467,04	1469	14,40	>100000
30	1751,40	350,28	1102	10,80	>100000
20	1167,60	233,52	734	7,20	>100000
10	583,80	116,76	367	3,60	>100000

Stromversorgung (volts)	400
Phasen:	Dreiphasen
Frequenz (Hz)	50 Hz
Drehzahl (RPM)	750
Max. Leis-tungsaufnahme (watt)	absorbiert: T3=3520 T4=- Übergabe: T3=2570 T4=-
Max. Strom (amp)	T3=7,79 T4=-
IS/IR	T3=3,8 T4=-

ABMESSUNGEN (mm)

Gewicht: 268,0 kg
Continuierlich Umgebungstemperatur: -20°C à +40°C - Tropenisolation - MechanischeSchutzart: IP66 IK08 gemäß IEC
Lager typ: ROLLENLAGER
"LONG LIFE" - Schmierung mit KLUEBER STABURAGS NBU 8EP.
Re Schmierung Menge nach 1000 Stunden mit: 60g
Max Quantität ersetzt durch die Lager: 120g
Montage mit 4 Schrauben M27 - 1" format 8.8 mit Anzugsmoment (kgm - ft/lb): 89 - 645
Kabelgröße: 13 à 20 mm - Kabelverschr.: M32x1,5
Wartung Raum: 240 mm

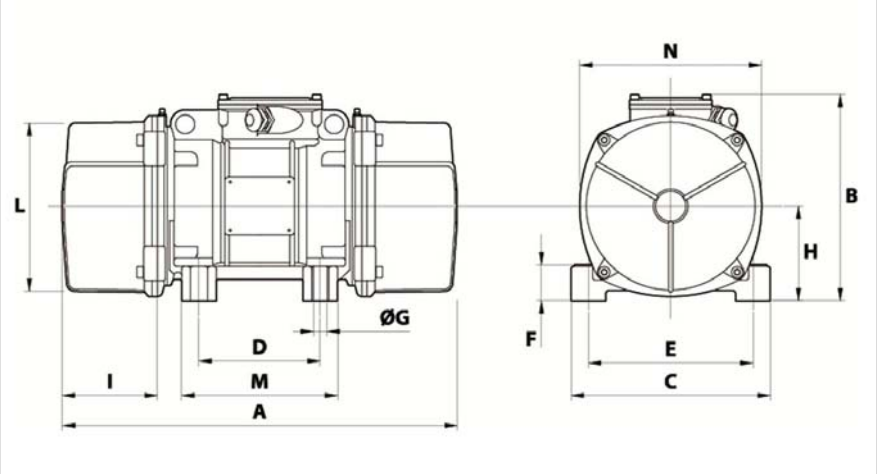

A	840
B	370
C	390
D	200
E	320
F	90
G	28
N° BOHRUNGEN	4
H	90
I	240
L	330
M	270
N	350

Diese Daten und Strichzeichnungen von diesem technischen Datenblatt sind das Eigentum der Firma ACBMV. Nicht vervielfältigen oder zu kopieren, ohne Genehmigung. Diese Daten und Strichzeichnungen sollen Maße abbilden und stellen nicht notwendigerweise die Maschine außen. Die hier enthaltenen Informationen können ohne vorherige Ankündigung geändert werden.