TECHNISCHES DATENBLATT ELEKTRISCHE UNWUCHTMOTOREN

UNWUCHTMOTOREN TYP: MVSI 075/4200E-S02 230/400 VOLTS Dreiphasen 50 Hz

ACBMV B. CASADIO VIBRATION
Z.I. Mi-Plaine
51 Rue Ampère
B.P. 31
69682 CHASSIEU CEDEX (FRANCE)
Tel.: 04 78 90 87 87 / Fax.: 04 78 90 87 88
Email: vibrateur@orange.fr
Internet: acbmv.com

6 POLIG - 1000 RPM
REF.: 6E2862A
BAUGR: 90

ATEX II 2G,D - Classe Ex e II T4/T3 tD A21 IP 66 ZONE 1-2 / 21-22
Gas T°=T3-- Staub T°=135°C

Zertifizierungen: CE

MECHANISCHE UND ELEKTRISCHE EIGENSCHAFTEN

Un-wuchtscheiben (%)	Statisches mo-ment (kgmm)	Arbeitsmo-ment (kgcm)	Fliehkraft (kg)	Fliehkraft (kN)	Geschätzte Lebensdauer der Lager (Stunden)
100	4658,00	931,60	2930	28,70	>100000
90	4192,20	838,44	2637	25,83	>100000
80	3726,40	745,28	2344	22,96	>100000
70	3260,60	652,12	2051	20,09	>100000
60	2794,80	558,96	1758	17,22	>100000
50	2329,00	465,80	1465	14,35	>100000
40	1863,20	372,64	1172	11,48	>100000
30	1397,40	279,48	879	8,61	>100000
20	931,60	186,32	586	5,74	>100000
10	465,80	93,16	293	2,87	>100000

Stromversorgung (volts)	400
Phasen:	Dreiphasen
Frequenz (Hz)	50 Hz
Drehzahl (RPM)	750
Max. Leis-tungsaufnahme (watt)	absorbiert: T3=2630 T4=- Übergabe: T3=1900 T4=-
Max. Strom (amp)	T3=6,18 T4=-
IS/IR	T3=3,84 T4=-

ABMESSUNGEN (mm)

Gewicht: 238,0 kg
Continuierlich Umgebungstemperatur: -20°C à +40°C - Tropenisolation - MechanischeSchutzart: IP66 IK08 gemäß IEC
Lager typ: ROLLENLAGER
"LONG LIFE" - Schmierung mit KLUEBER STABURAGS NBU 8EP.
Re Schmierung Menge nach 1000 Stunden mit: 50g
Max Quantität ersetzt durch die Lager: 100g
Montage mit 4 Schrauben M27 - 1" format 8.8 mit Anzugsmoment (kgm - ft/lb): 89 - 645
Kabelgröße: 13 à 20 mm - Kabelverschr.: M32x1,5
Wartung Raum: 192 mm

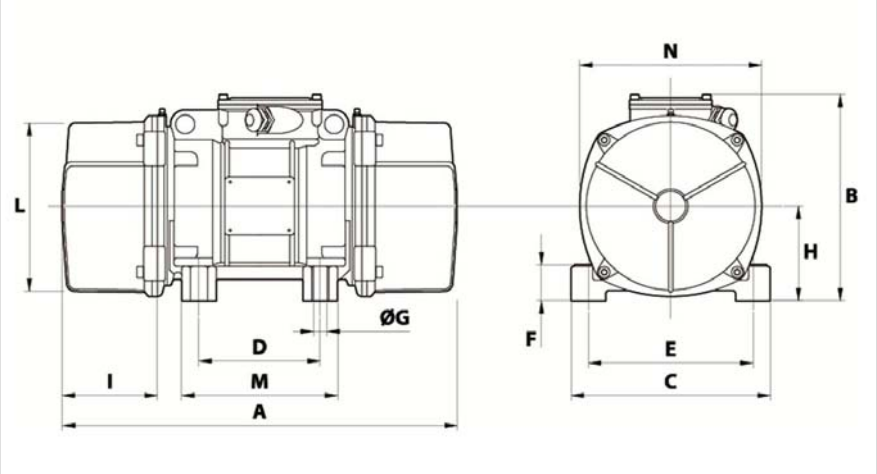

A	744
B	370
C	390
D	200
E	320
F	90
G	28
N° BOHRUNGEN	4
H	90
I	192
L	330
M	270
N	350

Diese Daten und Strichzeichnungen von diesem technischen Datenblatt sind das Eigentum der Firma ACBMV. Nicht vervielfältigen oder zu kopieren, ohne Genehmigung. Diese Daten und Strichzeichnungen sollen Maße abbilden und stellen nicht notwendigerweise die Maschine außen. Die hier enthaltenen Informationen können ohne vorherige Ankündigung geändert werden.