TECHNISCHE DATEN PNEUMATISCHE VIBRATOREN

Rollen Vibratorentyp DAR3

ACBMV B. CASADIO VIBRATION
Z.I. Mi-Plaine
51 Rue Ampère
B.P. 31
69682 CHASSIEU CEDEX (FRANCE)
Tel.: 00334 78 90 87 87 / Fax.: 00334 78 90 87 88
Email: vibrateur@orange.fr
Internet: acbmv.com

Bezeichnung:
Rollen-Vibratoren, speziell für Beton- und andere Heavy Duty-Anwendungen. Breites Sortiment.

MECHANISCHE EIGENSCHAFTEN

	2 Bars/29 PSI	4 Bars/58 PSI	6 Bars/87 PSI
Frequenz (RPM)	27000	32000	32000
Kraft (N)	2720	4560	6050
Kraft (LBS)	612,61	1027,03	1362,61
Luftverbrauch (l/min)	100	200	300
Luftverbrauch (CF)	3,57	7,14	10,71

Einsatzbereich:
- Verdichtung von Kunststoff und Beton
- Unterstützung des Materialflusses in Silos und Trichtern
- Trennung verschieden grosser Güter auf Sieben

Konstruktion:
- Vibration durch rotierende Präzisions-Rolle in hochelastischen Stahlführungen.
- Verstärkung durch zwei extra stossunempfindliche Bronze-Endplatten.

Eigenschaften:
- Grosse Durchzugskraft
- Nennfrequenz 27000 – 32000 min-1
- Fliehkraft 2720 – 6050 N
- Stufenlos regelbar (Druckluft)
- Einsetzbar bis 150°C
- Widerstandsfähig gegen extreme Umweltbedingungen

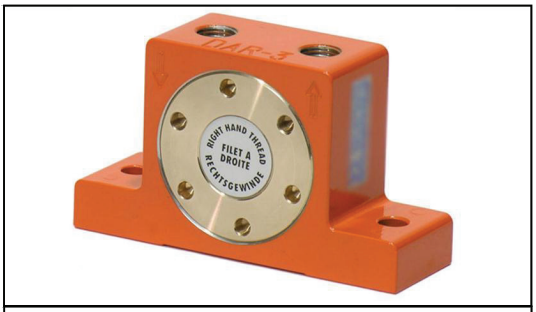

Design:
1 Gehäuse aus fliessgepresster Aluminium-Legierung
2 Hochelastische Stahlführungen
3 Gegossene Präzisions-Stahlrolle
4 Spezielle Bonze-Endplatten
5 Schmierölrinnen
6 Schmutzrinnen
7 Luftzufuhr
8 Luftauslass
9 Basis-Montagelöcher

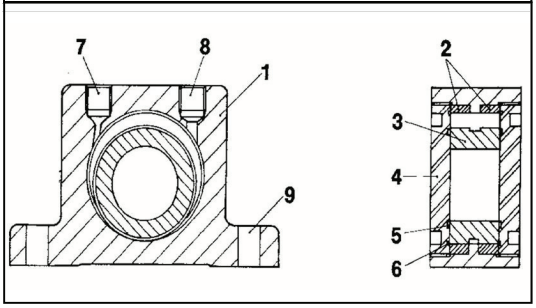

ABMESSUNGEN

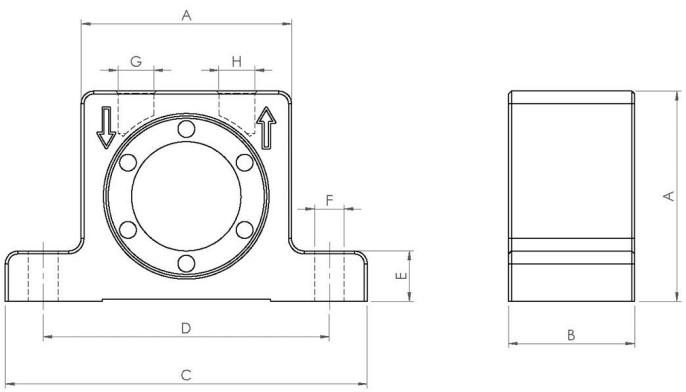

	mm	inch
A	65	2,56
B	36	1,42
C	113	4,45
D	90	3,54
E	16	0,63
F	9	0,35
G	G 1/4”	G 1/4”
H	G 1/4”	G 1/4”

	kg	LBS
Gewicht Vibrator	0,76	1,689

Diese Daten und Strichzeichnungen von diesem technischen Datenblatt sind das Eigentum der ACBMV. Nicht vervielfältigen oder zu kopieren, ohne Genehmigung. Diese Daten und Strichzeichnungen sollen Maße abbilden und stellen nicht notwendigerweise die Maschine außen. Die hier enthaltenen Informationen können ohne vorherige Ankündigung geändert werden.