TECHNISCHE DATEN PNEUMATISCHE VIBRATOREN

ACBMV B. CASADIO VIBRATION
Z.I. Mi-Plaine
51 Rue Ampère
B.P. 31
69682 CHASSIEU CEDEX (FRANCE)
Tel.: 00334 78 90 87 87 / Fax.: 00334 78 90 87 88
Email: vibrateur@orange.fr
Internet: acbmv.com

Rollen Vibratorentyp DAR4 EX

CE EX II 2 G/D c T6 T85°C

Bezeichnung:
Rollen-Vibratoren, speziell für Beton- und andere Heavy Duty-Anwendungen. Breites Sortiment.

MECHANISCHE EIGENSCHAFTEN

	2 Bars/29 PSI	4 Bars/58 PSI	6 Bars/87 PSI
Frequenz (RPM)	18000	22500	25000
Kraft (N)	2360	4610	6690
Kraft (LBS)	531,53	1038,29	1506,76
Luftverbrauch (l/min)	120	250	360
Luftverbrauch (CF)	4,29	8,93	12,86

Einsatzbereich:
- Verdichtung von Kunststoff und Beton
- Unterstützung des Materialflusses in Silos und Trichtern
- Trennung verschieden grosser Güter auf Sieben

Konstruktion:
- Vibration durch rotierende Präzisions-Rolle in hochelastischen Stahlführungen.
- Verstärkung durch zwei extra stossunempfindliche Bronze-Endplatten.

Eigenschaften:
- Grosse Durchzugskraft
- Nennfrequenz 18000 – 25000 min-1
- Fliehkraft 2360 – 6690 N
- Stufenlos regelbar (Druckluft)
- Einsetzbar bis 150°C
- Widerstandsfähig gegen extreme Umweltbedingungen

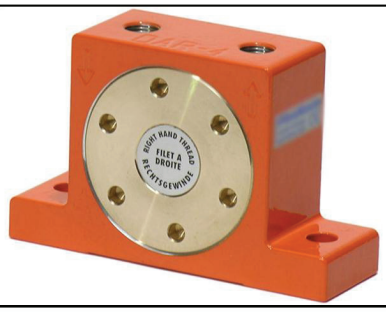

Design:
1 Gehäuse aus fliessgepresster Aluminium-Legierung
2 Hochelastische Stahlführungen
3 Gegossene Präzisions-Stahlrolle
4 Spezielle Bonze-Endplatten
5 Schmierölrinnen
6 Schmutzrinnen
7 Luftzufuhr
8 Luftauslass
9 Basis-Montagelöcher

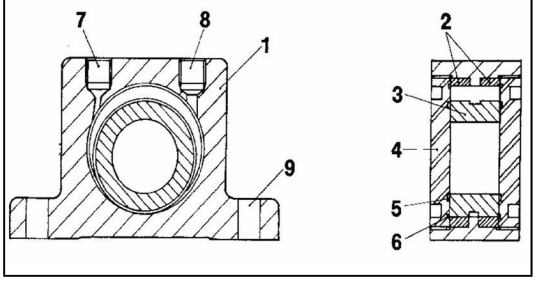

ABMESSUNGEN

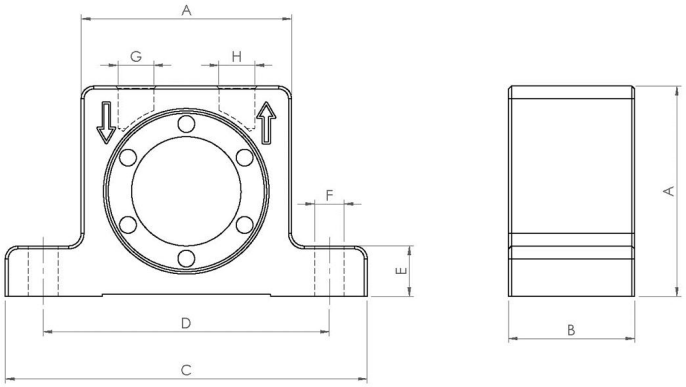

	mm	inch
A	80	3,15
B	40	1,58
C	128	5,04
D	102	4
E	16	0,63
F	11	0,43
G	G 1/4”	G 1/4”
H	G 1/4”	G 1/4”

	kg	LBS
Gewicht Vibrator	1,27	2,822

Diese Daten und Strichzeichnungen von diesem technischen Datenblatt sind das Eigentum der ACBMV. Nicht vervielfältigen oder zu kopieren, ohne Genehmigung. Diese Daten und Strichzeichnungen sollen Maße abbilden und stellen nicht notwendigerweise die Maschine außen. Die hier enthaltenen Informationen können ohne vorherige Ankündigung geändert werden.