TECHNISCHE DATEN PNEUMATISCHE VIBRATOREN

Rollen Vibratorentyp DAR6

ACBMV B. CASADIO VIBRATION
Z.I. Mi-Plaine
51 Rue Ampère
B.P. 31
69682 CHASSIEU CEDEX (FRANCE)
Tel.: 00334 78 90 87 87 / Fax.: 00334 78 90 87 88
Email: vibrateur@orange.fr
Internet: acbmv.com

Bezeichnung:
Rollen-Vibratoren, speziell für Beton- und andere Heavy Duty-Anwendungen. Breites Sortiment.

MECHANISCHE EIGENSCHAFTEN

	2 Bars/29 PSI	4 Bars/58 PSI	6 Bars/87 PSI
Frequenz (RPM)	7800	10000	12000
Kraft (N)	4370	6860	10300
Kraft (LBS)	984,23	1545,05	2319,82
Luftverbrauch (l/min)	170	320	470
Luftverbrauch (CF)	6,07	11,43	16,79

Einsatzbereich:
- Verdichtung von Kunststoff und Beton
- Unterstützung des Materialflusses in Silos und Trichtern
- Trennung verschieden grosser Güter auf Sieben

Konstruktion:
- Vibration durch rotierende Präzisions-Rolle in hochelastischen Stahlführungen.
- Verstärkung durch zwei extra stossunempfindliche Bronze-Endplatten.

Eigenschaften:
- Grosse Durchzugskraft
- Nennfrequenz 7800 – 12000 min-1
- Fliehkraft 4370 – 10300 N
- Stufenlos regelbar (Druckluft)
- Einsetzbar bis 150°C
- Widerstandsfähig gegen extreme Umweltbedingungen

Design:
1 Gehäuse aus fliessgepresster Aluminium-Legierung
2 Hochelastische Stahlführungen
3 Gegossene Präzisions-Stahlrolle
4 Spezielle Bonze-Endplatten
5 Schmierölrinnen
6 Schmutzrinnen
7 Luftzufuhr
8 Luftauslass
9 Basis-Montagelöcher

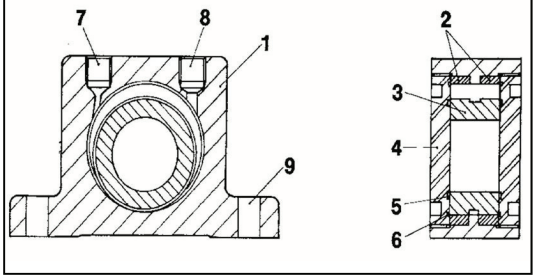

ABMESSUNGEN

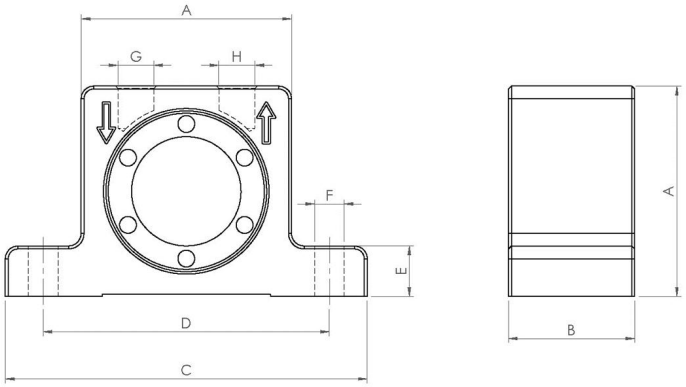

	mm	inch
A	120	4,73
B	62	2,44
C	194	7,64
D	152	6
E	24	0,95
F	17	0,67
G	G 3/8”	G 3/8”
H	G 3/8”	G 3/8”

	kg	LBS
Gewicht Vibrator	4,7	10,444

Diese Daten und Strichzeichnungen von diesem technischen Datenblatt sind das Eigentum der ACBMV. Nicht vervielfältigen oder zu kopieren, ohne Genehmigung. Diese Daten und Strichzeichnungen sollen Maße abbilden und stellen nicht notwendigerweise die Maschine außen. Die hier enthaltenen Informationen können ohne vorherige Ankündigung geändert werden.