TECHNISCHE DATEN PNEUMATISCHE VIBRATOREN

Turbinen Vibratoren typ GT25S

ACBMV B. CASADIO VIBRATION
Z.I. Mi-Plaine
51 Rue Ampère
B.P. 31
69682 CHASSIEU CEDEX (FRANCE)
Tel.: 00334 78 90 87 87 / Fax.: 00334 78 90 87 88
Email: vibrateur@orange.fr
Internet: acbmv.com

Bezeichnung:
Hohe Geschwindigkeit und exzentrische Arbeitsmomente für starke Vibration. Breites Sortiment.

MECHANISCHE EIGENSCHAFTEN

	2 Bars/29 PSI	4 Bars/58 PSI	6 Bars/87 PSI
Frequenz (RPM)	8500	11000	13000
Kraft (N)	2250	3600	4900
Kraft (LBS)	506,76	810,81	1103,60
Luftverbrauch (l/min)	185	325	455
Luftverbrauch (CF)	6,61	11,61	16,25

Einsatzbereich:
- Bunkerentleerung
- Siebfilter
- Vibrationstische
- Anhaft-Verhinderung in Rohrleitungen und Silos
- Bewegen von Schüttgütern

Konstruktion:
- Vibration durch zentrifugale Kraft der positiven und negativen unbalancierten Momente im Rotor.
- Rotor auf zwei vorgeschmierten, paarweise angeordneten und geschlossenen Kugellagern. Geschmiert mit Spezial-Fett für eine lange Lebensdauer.

Eigenschaften:
- Ölfreier Betrieb
- Extrem leise
- Starke Vibration durch hohe Geschwindigkeiten und exzentrische Arbeitsmomente
- Nennfrequenz 8500 - 13000 min-1
- Fliehkraft 2250 - 4900 N
- Stufenlos regelbar (Druckluft)
- Einsetzbar bis 150°C
- Widerstandsfähig gegen extreme Umweltbedingungen

Design:
1 Gehäuse aus fliessgepresster Aluminium-Legierung
2 Turbinenrad aus oberflächengehärtetem Aluminium
3-4 Einsätze von hoher Dichte: positives Drehmoment
5-7 Öffnungen zur Erreichung des negativen Drehmoments
8 Luftzufuhr
9 Luftauslass
10 Basis-Montagelöcher
11 Paarweise Anordnung der vorgeschmierten, geschlossenen Kugellager

Oberflächengehärtete Aluminium-Endplatten
12 mit Linksgewinde
13 mit Rechtsgewinde

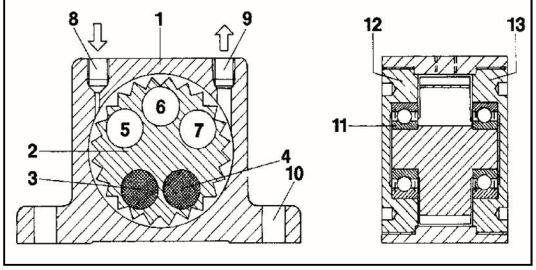

ABMESSUNGEN

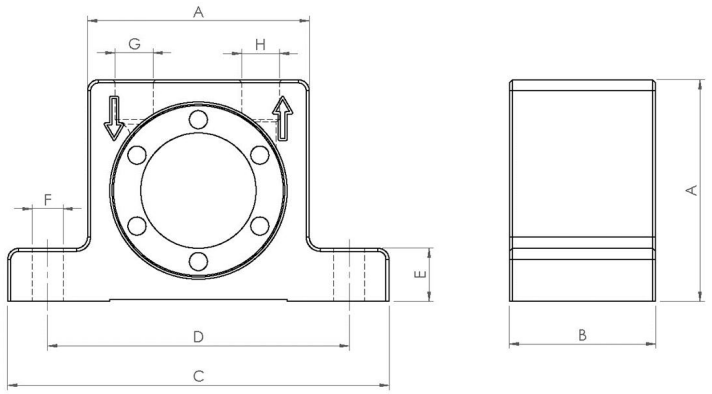

	mm	inch
A	80	3,15
B	56	2,21
C	128	5,04
D	104	4,10
E	16	0,63
F	9	0,35
G	G 1/4"	G 1/4"
H	G 1/4"	G 1/4"

	kg	LBS
Gewicht Vibrator	1,2	2,667

Diese Daten und Strichzeichnungen von diesem technischen Datenblatt sind das Eigentum der ACBMV. Nicht vervielfältigen oder zu kopieren, ohne Genehmigung. Diese Daten und Strichzeichnungen sollen Maße abbilden und stellen nicht notwendigerweise die Maschine außen. Die hier enthaltenen Informationen können ohne vorherige Ankündigung geändert werden.