# TECHNISCHE DATEN PNEUMATISCHE VIBRATOREN

## Turbinen Vibratoren typ T80/HP

ACBMV B. CASADIO VIBRATION
Z.I. Mi-Plaine
51 Rue Ampère
B.P. 31
69682 CHASSIEU CEDEX (FRANCE)
Tel.: 00334 78 90 87 87 / Fax.: 00334 78 90 87 88
Email: vibrateur@orange.fr
Internet: acbmv.com

Bezeichnung:
Hohe Geschwindigkeit und grosses Arbeitsmoment für starke Vibration bei hoher Amplitude. Breites Sortiment.

## MECHANISCHE EIGENSCHAFTEN

| | 2 Bars/29 PSI | 4 Bars/58 PSI | 6 Bars/87 PSI |
|---|---|---|---|
| Frequenz (RPM) | 6800 | 9000 | 10500 |
| Kraft (N) | 2000 | 3470 | 4740 |
| Kraft (LBS) | 450,45 | 781,53 | 1067,57 |
| Luftverbrauch (l/min) | - | 260 | 385 |
| Luftverbrauch (CF) | - | 9,29 | 13,75 |

Einsatzbereich:
- Bunkerentleerung
- Siebfilter
- Vibrationstische
- Anhaft-Verhinderung in Rohrleitungen und Silos
- Transport von feinen Pulvern
- Bewegen von Schüttgütern

Konstruktion:
- Vibration mit grossem exzentrischem Moment durch Unwucht des Rotors
- Niedriger Geräuschpegel

Eigenschaften:
- Nennfrequenz 6800 - 10500 min-1
- Fliehkraft 2000 - 4740 N
- Stufenlos regelbar (Druckluft)
- Einsetzbar bis 150°C
- Widerstandsfähig gegen extreme Umweltbedingungen

Design:
1 Gehäuse aus fliessgepresster Aluminium-Legierung mit harter Anodierung
2 Turbinenrotor
3 Aluminium = kleines Gewicht
4 Messing = grosses Gewicht
5 Kugellager
6 Kunststoff-Endplatte mit Schraubgewinde
7 Nylon-Endplatte
8 Beschleunigungskanäle
9 Luftzufuhr
10 Luftauslass
11 Basis-Montagelöcher

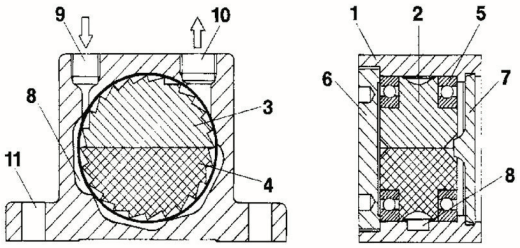


## ABMESSUNGEN

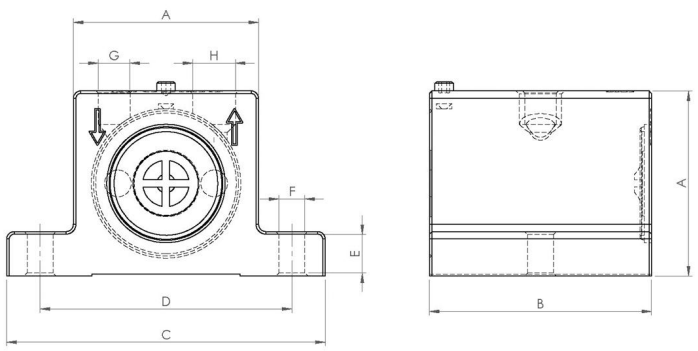


| | mm | inch |
|---|---|---|
| A | 80 | 3,15 |
| B | 70 | 2,76 |
| C | 128 | 5,04 |
| D | 104 | 4,10 |
| E | 16 | 0,63 |
| F | 11 | 0,43 |
| G | G 1/4” | G 1/4” |
| H | G 3/8” | G 3/8” |
| | | |
| | | |
| | | |

| | kg | LBS |
|---|---|---|
| Gewicht Vibrator | 1,56 | 3,467 |
| | | |
| | | |

Diese Daten und Strichzeichnungen von diesem technischen Datenblatt sind das Eigentum der ACBMV. Nicht vervielfältigen oder zu kopieren, ohne Genehmigung. Diese Daten und Strichzeichnungen sollen Maße abbilden und stellen nicht notwendigerweise die Maschine außen. Die hier enthaltenen Informationen können ohne vorherige Ankündigung geändert werden.